CZĘŚĆ I DZWIGARA - WYKONAĆ 10 szt.

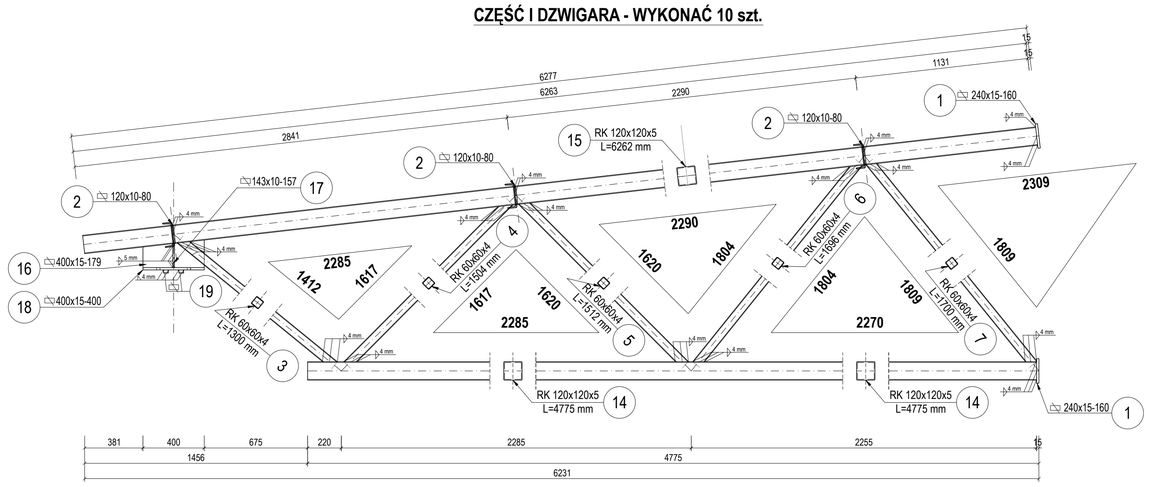

CZĘŚĆ II DZWIGARA - WYKONAĆ 5 szt.

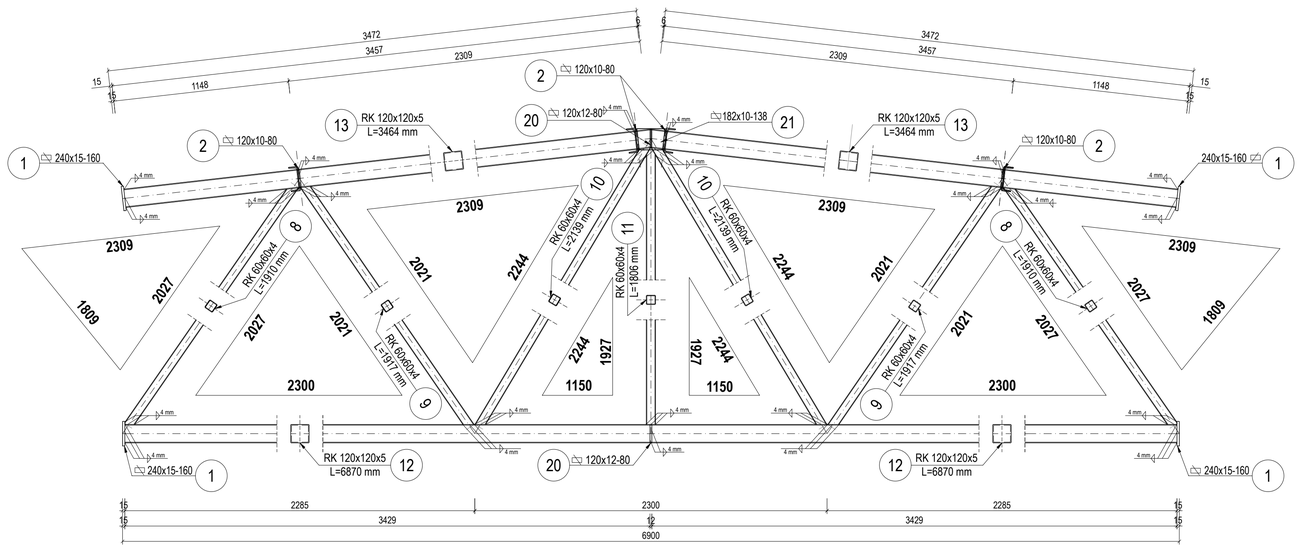

SCHEMAT MONTAŻOWY



SZCZEGÓŁ OPARCIA DZIWGARA NA SŁUPIE S-2
skala 1:10

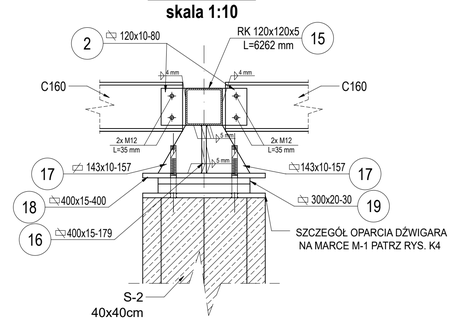

SZCZEGÓŁ POŁĄCZENIA PŁATWI Z DZWIGAREM KRATOWYM
skala 1:10

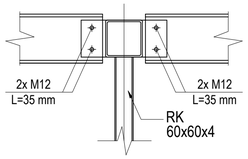

SZCZEGÓŁ STYKU MONTAŻOWEGO "A"
skala 1:10

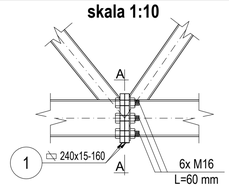

PRZEKRÓJ A-A
skala 1:10

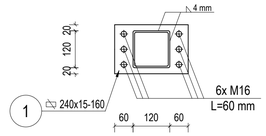

STAL KSZTAŁTOWA: S235
ŚRUBY MONTAŻOWE: kl. 5.6.

dim	Zakład Usług Inwestycyjnych DIM sp. z o.o. K-Kożle, ul. Limanowskiego 1 tel. 4824800		
Inwestor:	Gmina Reńska Wieś ul. Pawłowicka 1, 47-208 Reńska Wieś		
Temat:	Budowa sali gimnastycznej		
Adres:	Większyce ul. Szkolna 47-208 Reńska Wieś dz nr 1094, 255/5, 255/6		
Temat rys.:	Dźwigar kratownicowy sali gimnastycznej		01.09.2022 r.
Projektant konstukcji:	mgr inż. Tomasz Strzałka upr. nr OPL/1437/PWBKb/17		Skala: 1:20
Sprawdzający konstrukcji:	mgr inż. Adam Gugała upr. nr OPL/1509/PWBKb/18		Rys. nr K-11
Opracowujący:	mgr inż. Ignacy Szeliga		Branża: Konstrukcyjna